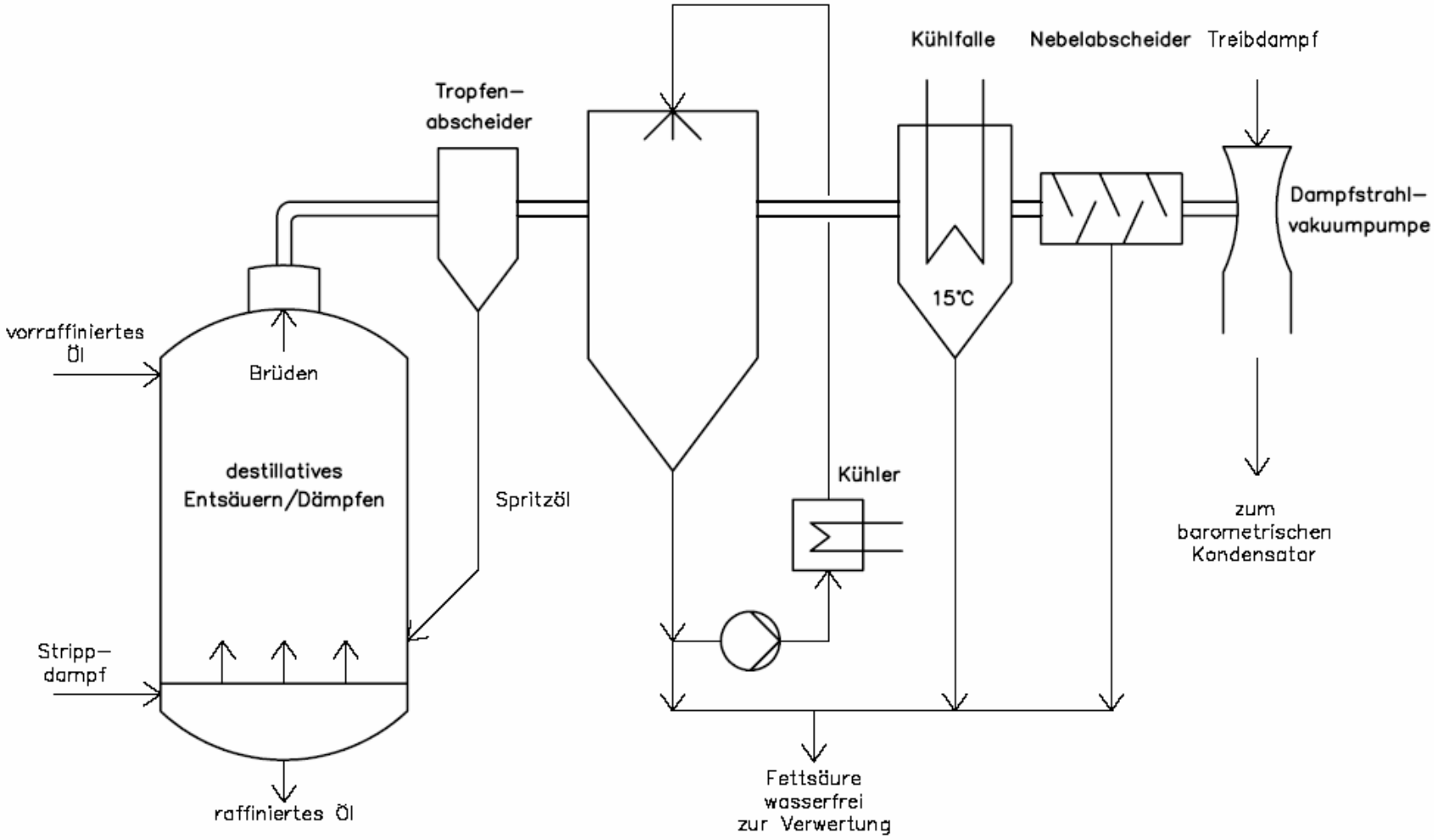

Abbildung 4: Beispiel der Brüdenbehandlung